Шкаф навесной 400мм.

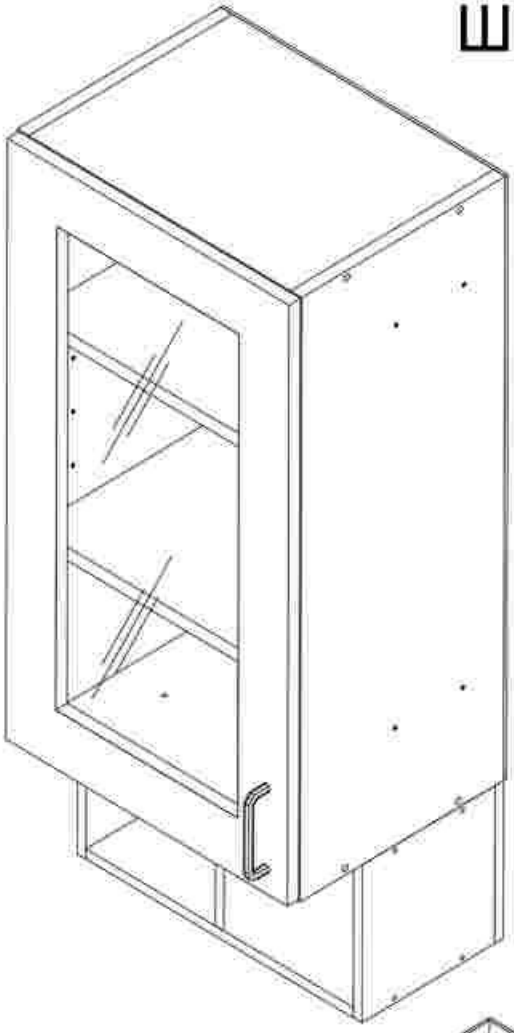

1.(MIK07) Левая стенка	720*288*16 - 1
2.(MIK04) Правая стенка	720*288*16 - 1
3.(MIK31) ЗС ДВПО	720*400*4 - 1
4.(MIK33) Фасад 716*396	716*396*16 - 1
5.(MIK35) Крышка ШН-400 низ	368*288*16 - 1
6.(MIK36) Крышка ШН-400 верх	368*288*16 - 1
7.(MIK44) Полка ШН-400	368*280*16 - 1
8.(MIK48) Стенка подвески	188*188*12 - 2
9.(MIK52) Нижняя крышка подвески	376*188*12 - 1
10.(MIK56) Задняя стенка подвески	400*188*12 - 1
11.(MIK59) Верхняя крышка подвески	376*188*12 - 1
12.(MIK61) Перегородка подвески	188*164*12 - 1
13.(MIK50) Витраж (стекло)	600*280*4 - 1

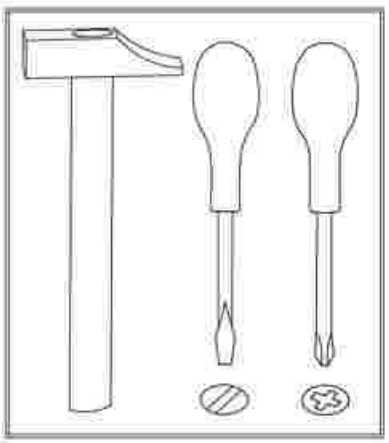



x8

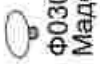

x8

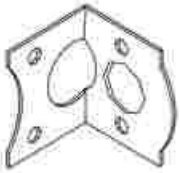

x2

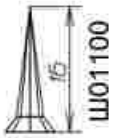

x12



x1

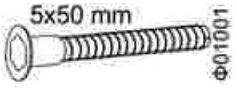

x19



x1

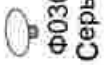

x10



x 18

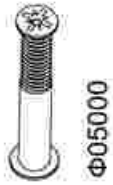

x 8

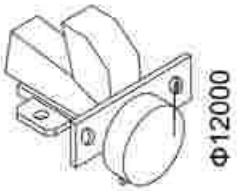

x2



x1

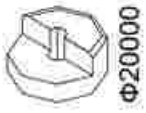

x6



x6



x8

ООО «Мебель торг плюс»

Mebeltp.ru

Для более быстрой и качественной сборки изделий, рекомендуем пользоваться услугами специалистов.
Предприятие изготовитель оставляет за собой право на замену фурнитуры и комплектующих.

Крепеж для крепления к стене не прилагается. Для разных материалов стен требуются различные крепления. Обратитесь в специализированный магазин.

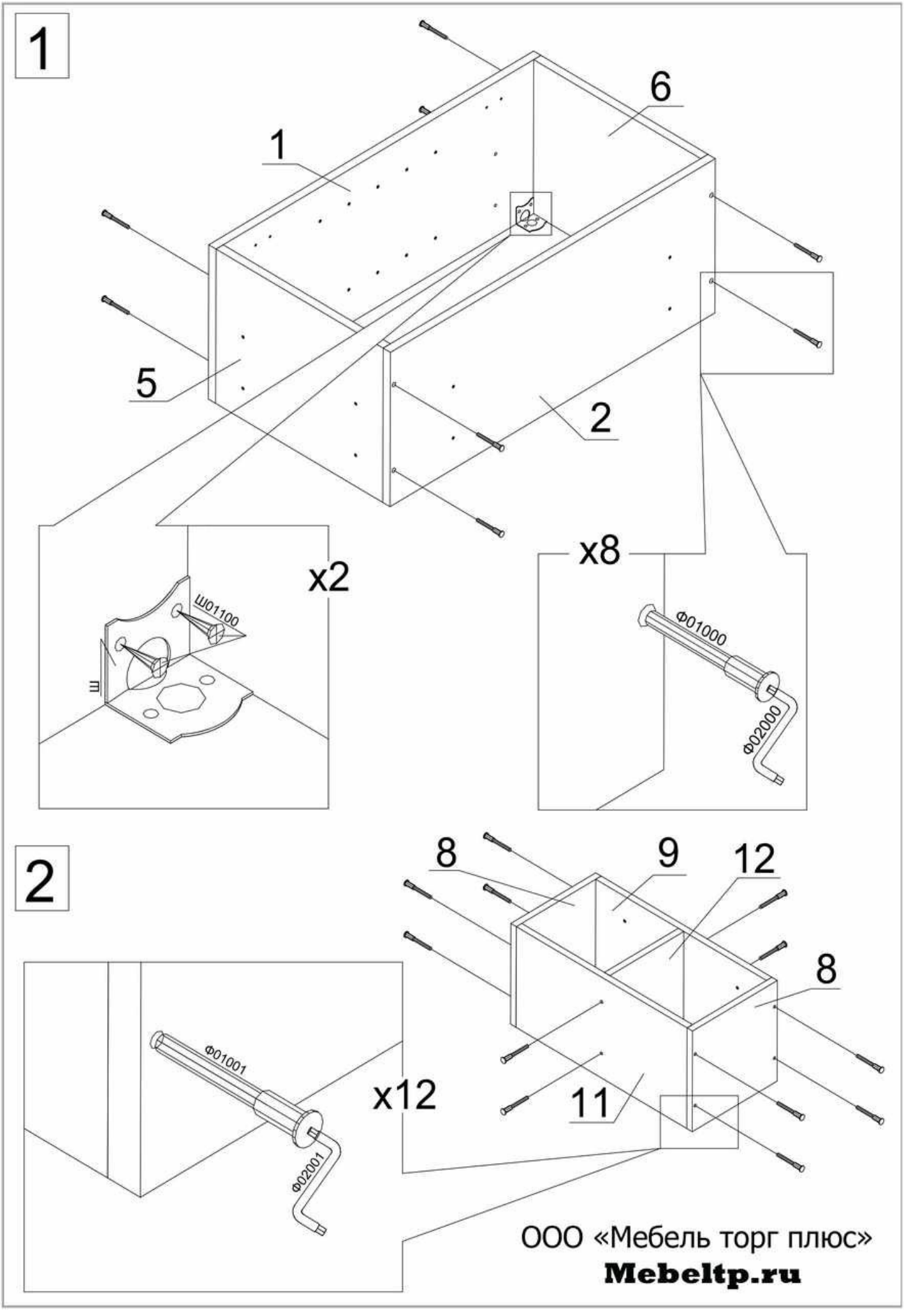
1
6
1
5
2
x2
Ш01100
Ш
x8
Ф01000
Ф02000
2
8
9
12
8
11
x12
Ф01001
Ф02001
ООО «Мебель торг плюс»
Mebeltp.ru

3

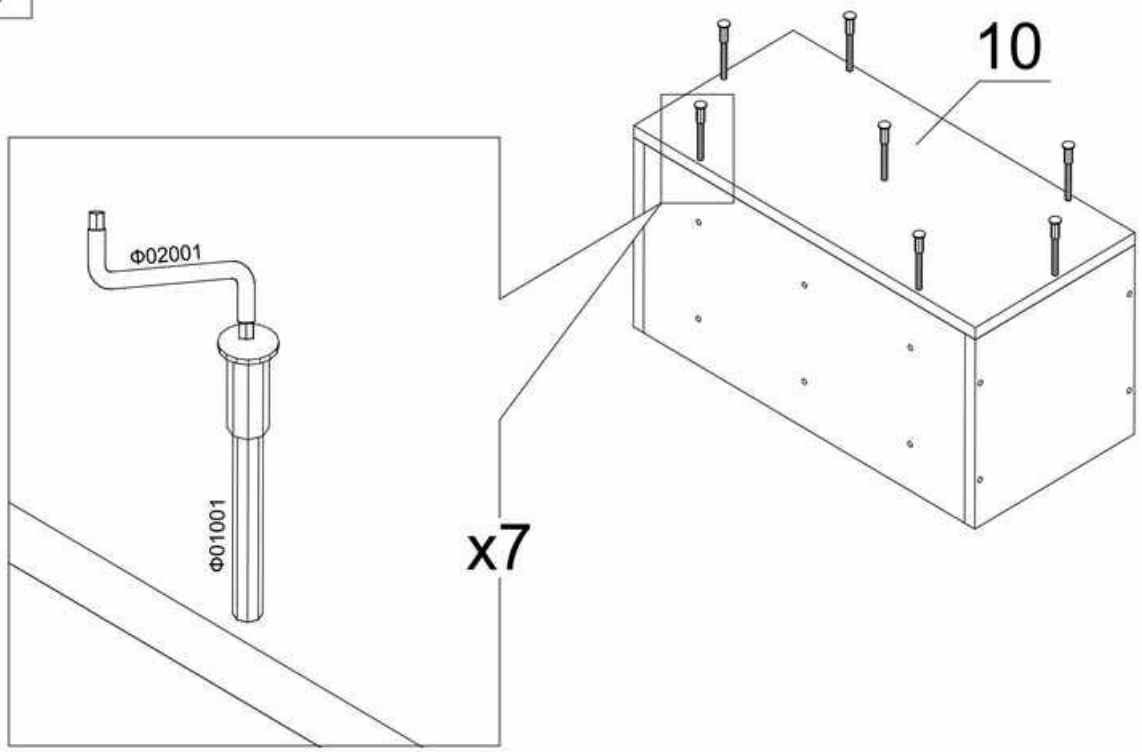

4

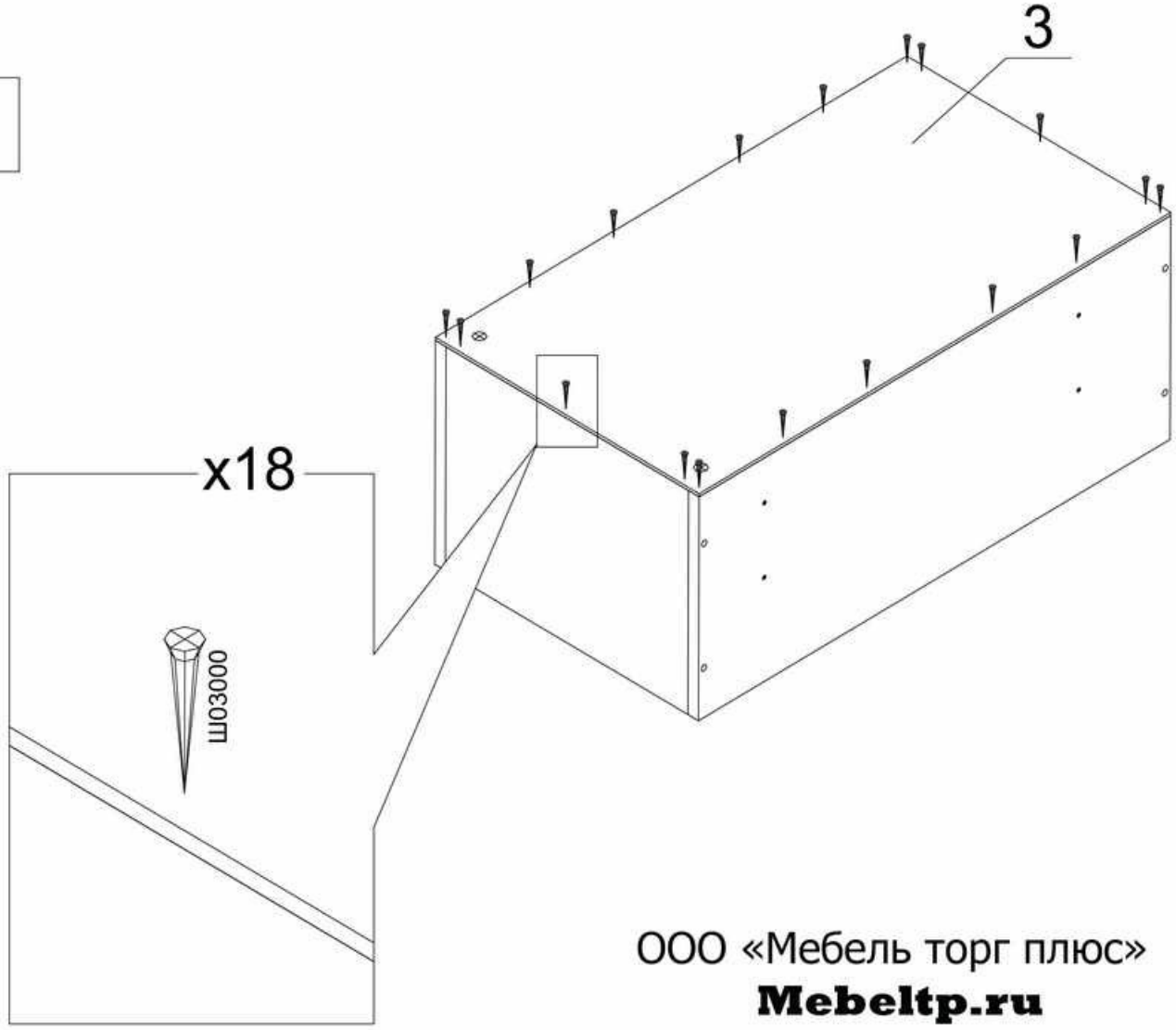

ООО «Мебель торг плюс»

Mebeltp.ru

5

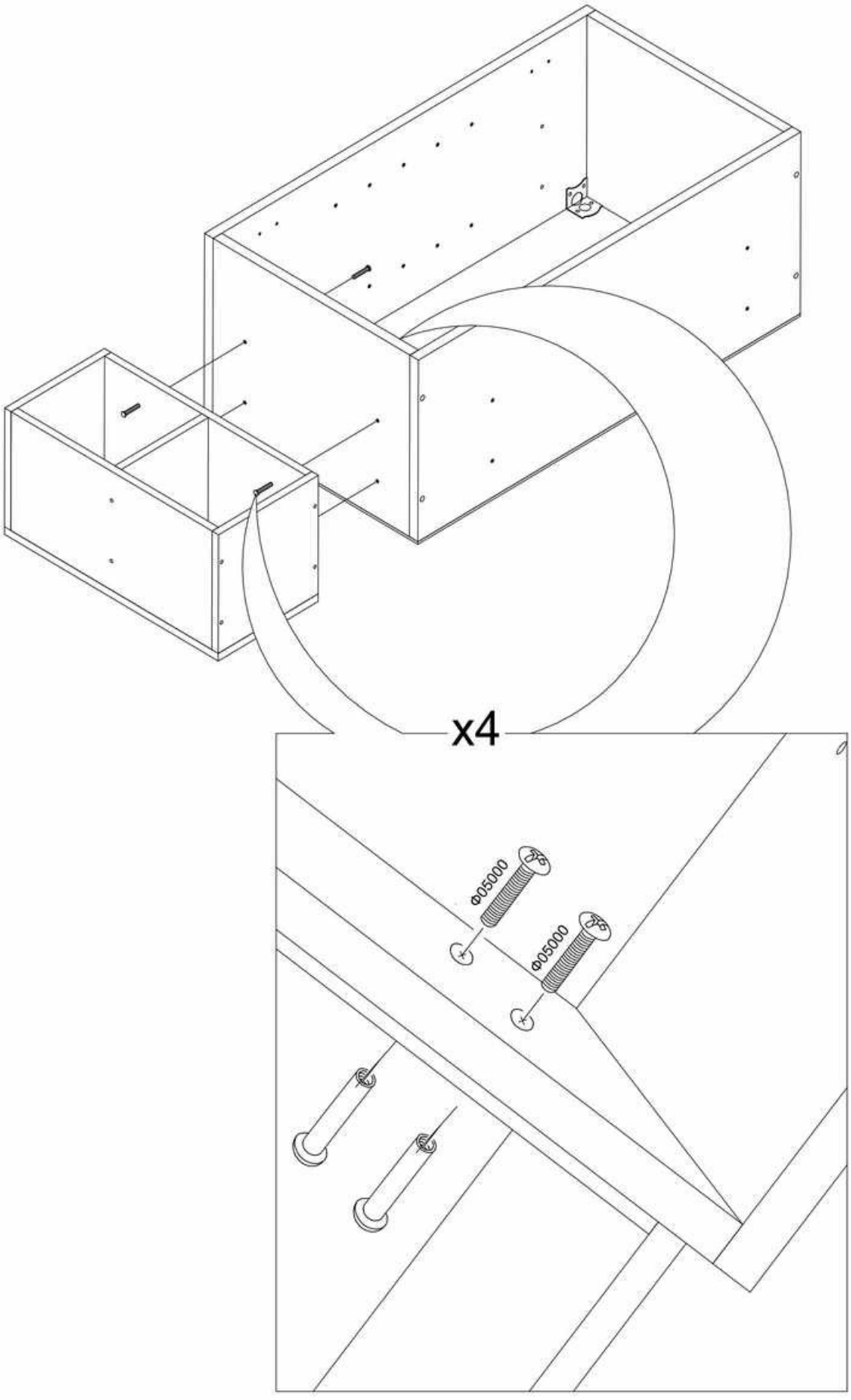

ООО «Мебель торг плюс»

Mebeltp.ru

6

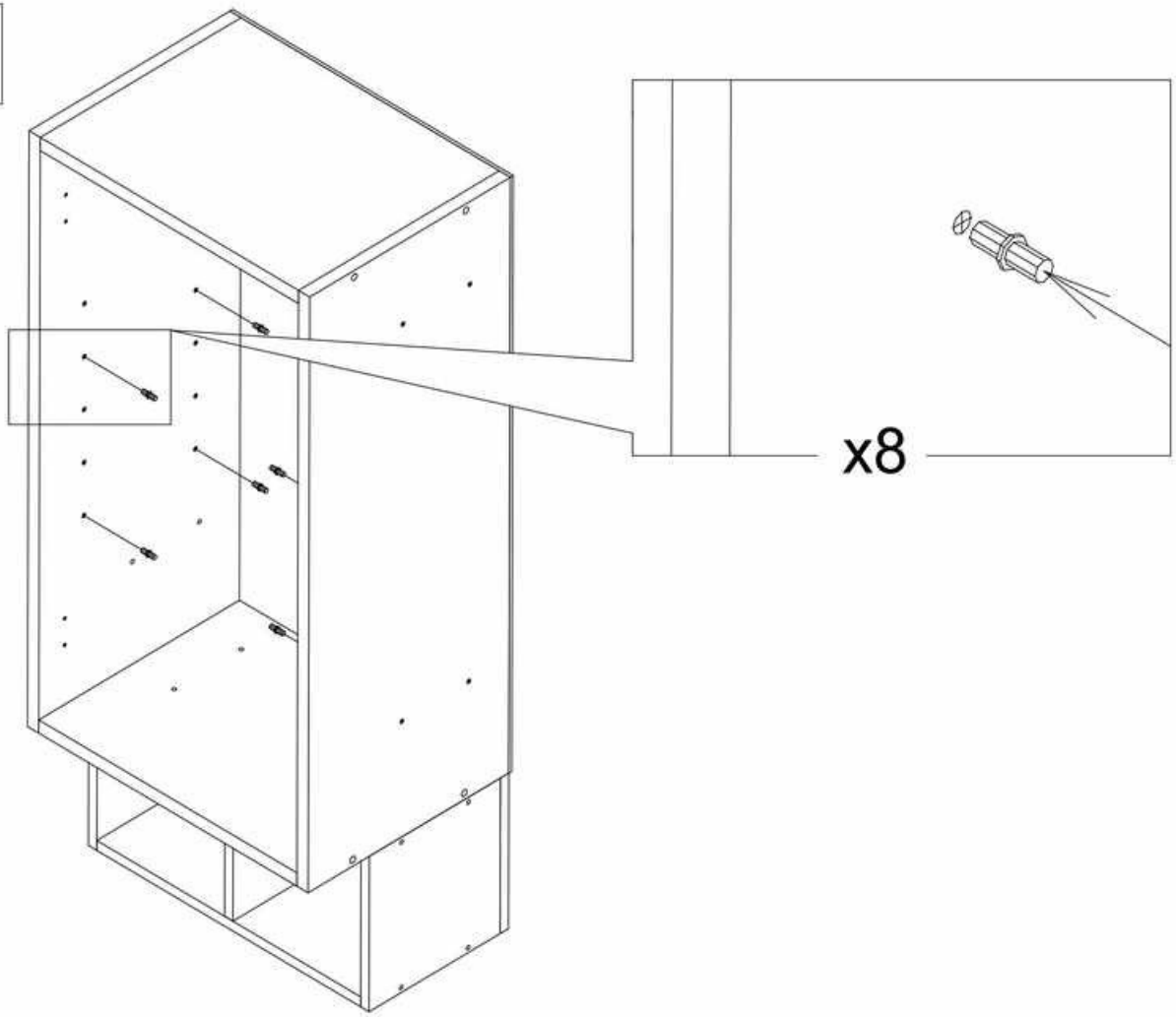

7

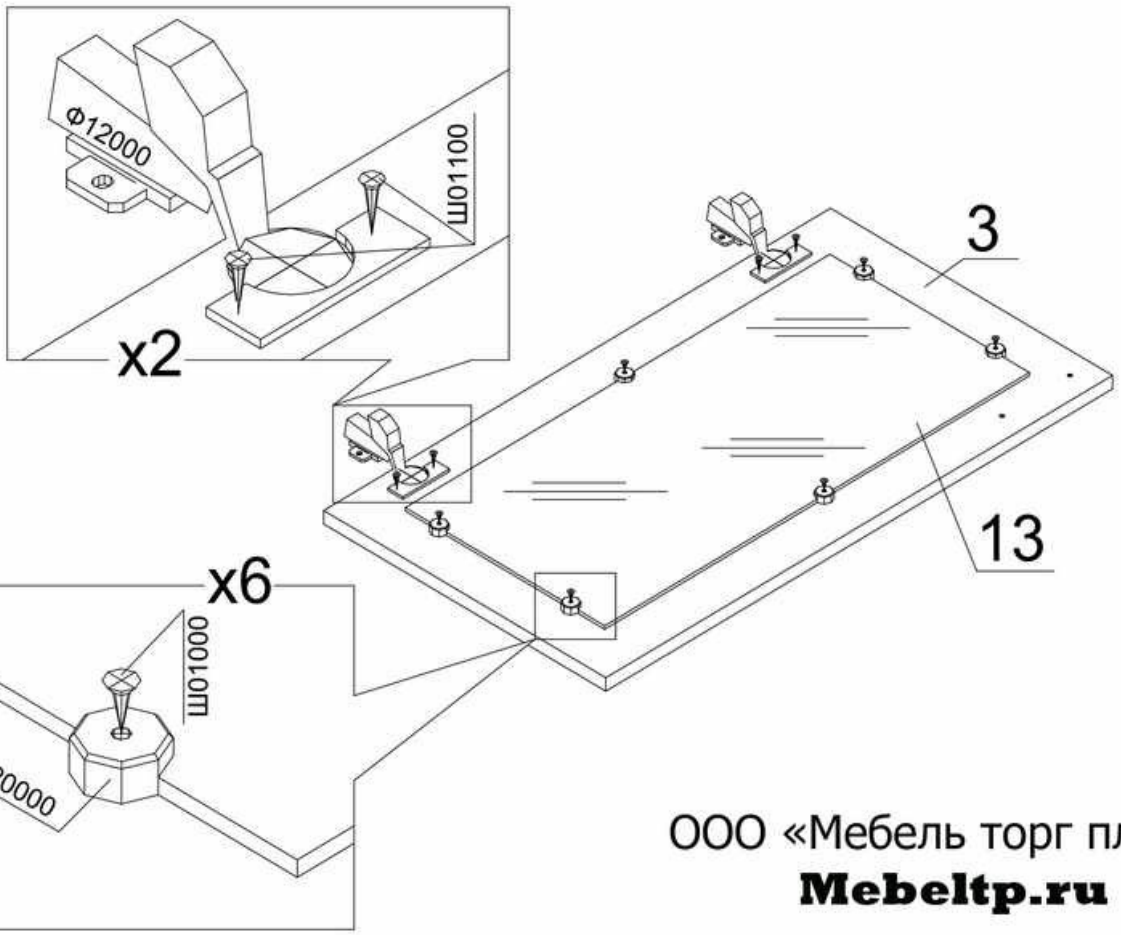

ООО «Мебель торг плюс»

Mebeltp.ru

8

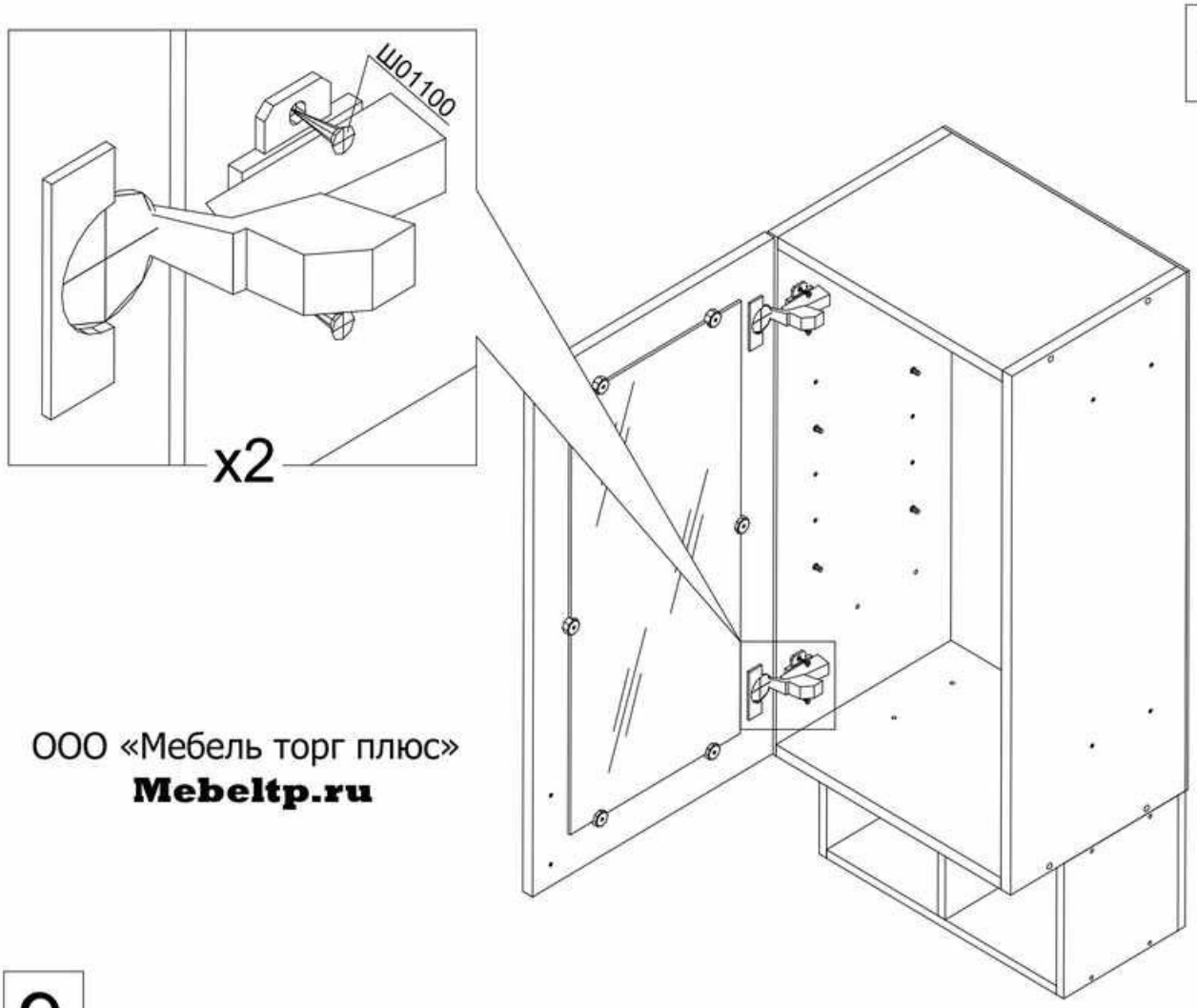

ООО «Мебель торг плюс»
Mebeltp.ru

9

